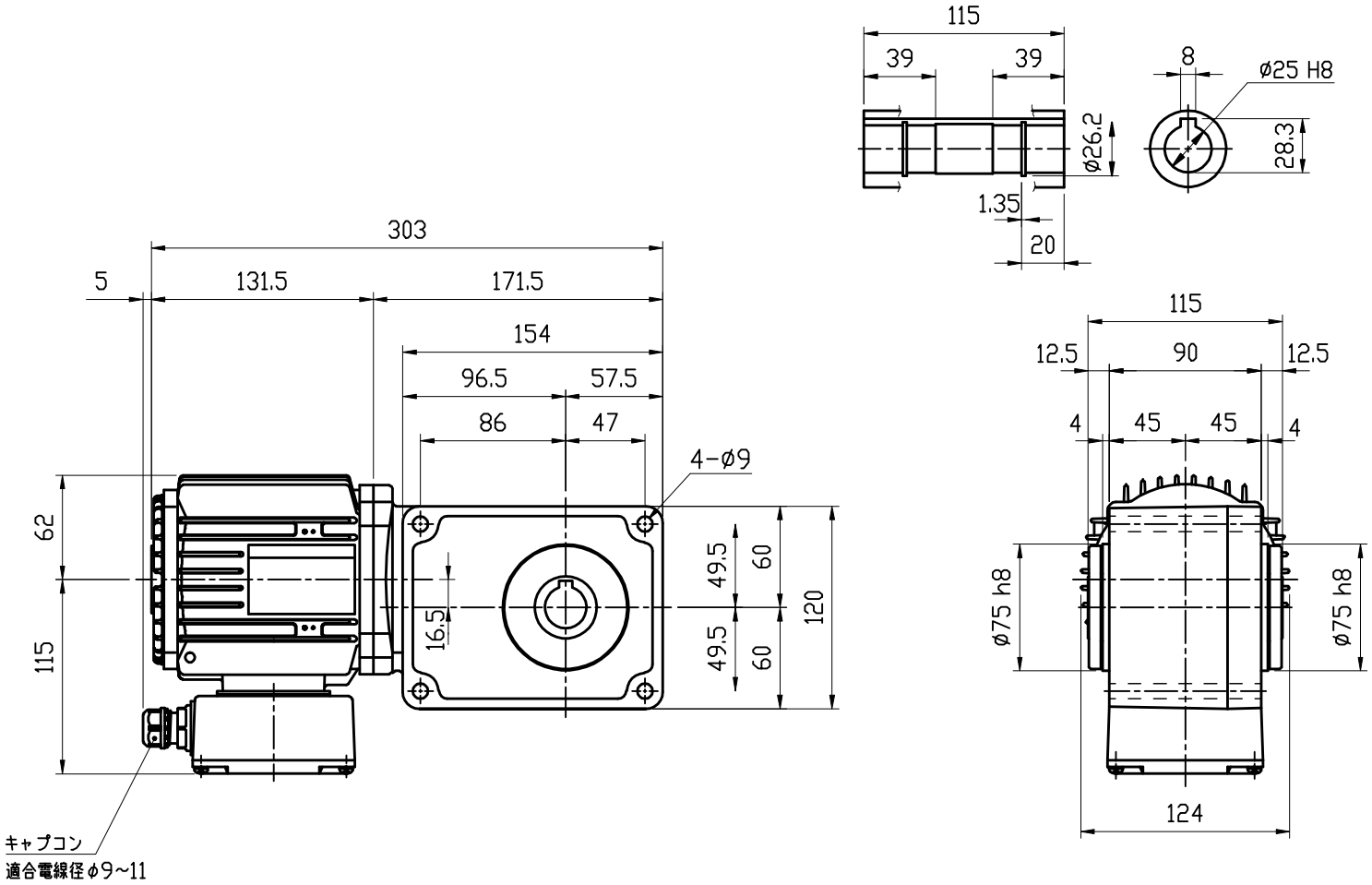

MOTOR (THREE PHASE INDUCTION MOTOR) モータ仕様（三相誘導電動機）		GEARED SPECIFICATION 減速機仕様	
CAPACITY 出力	0.1 kW	RATIO 減速比	1/80, 1/100 1/120, 1/160 1/200, 1/240
VOLTS 電圧	200/200, 220 V		
FREQUENCY 周波数	50/60 Hz	LUBRICANT 潤滑方式	GREASE グリース
REVOLUTION 回転速度	1500/1800, 1800 r/min	COLOR 塗装色	SILVER シルバー(防水)
RATING 定格	S1	TOTAL WEIGHT 製品質量	12 kg

DATE 日付	2013.9.3	USER 納入先	
SCALE 尺度	1:4	TYPE 型式	VC01-080~240MHW
APPROVED 承認	A. YAMADA	NAME 名称	VC SERIES WATERPROOF GEARED MOTOR VCシリーズ防水型ギヤードモータ
CHECKED 照査	T. OHTSUBO	DRAWING No. 図番	CH-01240MHW-P1
DRAWN 作成	K. NARIHARA	富士変速機株式会社 FUJIHENSOKUKI CO., LTD	